SEGMENT " A " - SALA GIMNASTYCZNA
ROZWINIĘCIE INSTALACJI C.O. - strona lewa

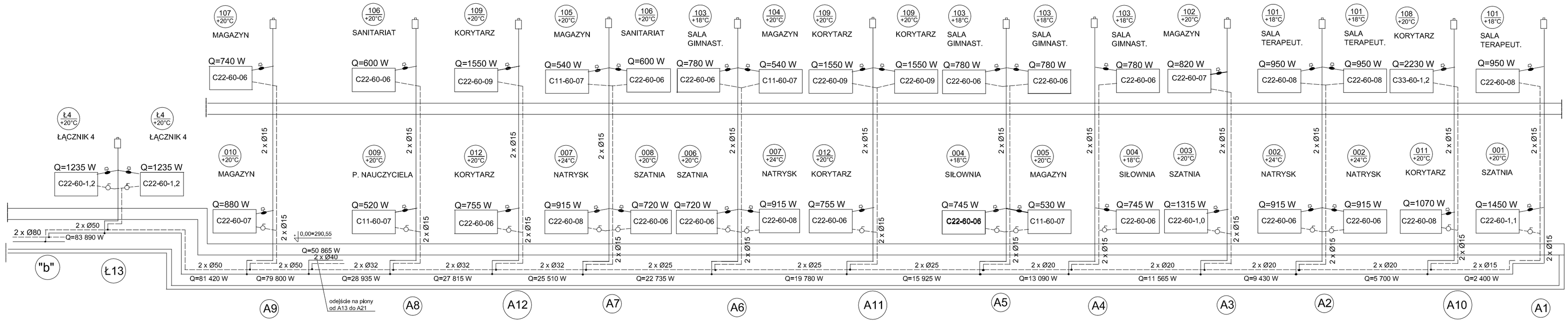

SEGMENT " A " - SALA GIMNASTYCZNA
ROZWINIĘCIE INSTALACJI C.O. - strona prawa

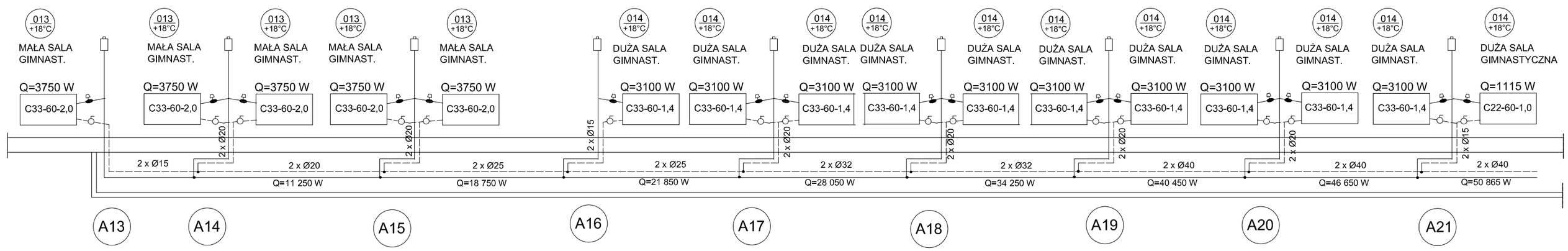

LEGENDA:

- C33-60-1,0 - grzejnik płytowy, stalowy
- projektowane piony instalacji c.o. dla segmentu " A "
- projektowane poziomy instalacji c.o. dla segmentu " A "
- Q = 1700 W - zapotrzebowanie mocy cieplnej po termomodernizacji
- regulator przepływu, np Hydrom Q
- zawór kulowy odcinający
- tuleja ochronna
- zawór termostatyczny z głowicą
- odpowietrznik automatyczny

UWAGA:

- moc cieplną grzejników dobrano dla czynnika grzewczego o temperaturze 75/60°C
- instalację c.o. wykonać z rur stalowych bez szwu, łączonych przez spawanie
- instalację w miejscu przejść przez przegrody konstrukcyjne i stropy prowadzić w tulejach
- instalację c.o. prowadzić po wierzchu ścian
- poziomy instalacji c.o. prowadzić w izolacji termicznej
- piony instalacji c.o. prowadzić "gołe"
- odejścia z poziomów na piony wykonać z zastosowaniem ramion kompensacyjnych
- poziomy instalacji c.o.prowadzić ze spadkiem min. 0,3% w kierunku pionów

FIRMA
MOLECULES SEBASTIAN STAJNO
41-902 BYTOM, UL. KOLEJOWA 27/100
tel. +48 600 905 048

INWESTOR
GMINA BĘDZIN
URZĄD MIASTA BĘDZIN ul. 11 LISTOPADA

TEMAT
PROJEKT BUDOWLANY
MODERNIZACJI INSTALACJI C.O.
DLA ZESPOŁU SZKÓŁ NR 2
BĘDZIN ul. REWOLUCJONISTÓW 18

PROJEKTANT
inż. JOANNA FOLCZYŃSKA nr upr 176 /80

TYTUŁ RYSUNKU
ROZWINIĘCIE INSTALACJI C.O.
DLA SEGMENTU "A"

DATA	FAZA	BRANŻA	SKALA	NR RYS.
X. 2007	PB	SANITARNA	---	28